LAVAFONDO
2 Tazas 1 secador derecho 2000 mm.

6EDR8

Construido integramente en acero inoxidable AISI 304

2 tazones de 500x500x300 mm

CARACTERÍSTICAS

- Color silver
- Patines regulables de altura
- Patas redondas.
- Respaldo mural sanitario 100 mm.
- Incluye desagüe.
- No incluye grifería.

Dimensiones desarmado: 2002 x 680 x 460 mm.

ESPECIFICACIONES TÉCNICAS

Peso (kg)	25

DIMENSIONES

Alto (mm)	850
Ancho (mm)	2000
Profundidad (mm)	660

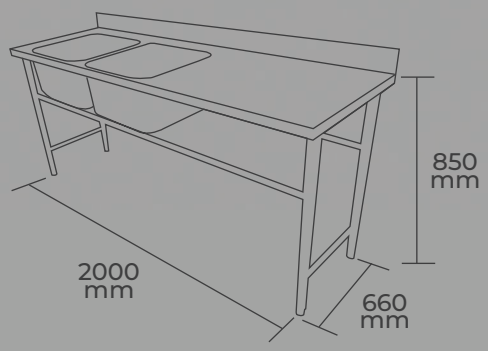

1 AÑO DE GARANTÍA