MESÓN CENTRAL
1400 mm.

6EDR18

Construido integramente en acero inoxidable AISI 304.

CARACTERÍSTICAS

- Color silver
- Repisa inferior
- Patines regulables de altura
- Patas redondas.

Dimensiones desarmado: 1430 x 690 x 130 mm.

ESPECIFICACIONES TÉCNICAS

Peso (kg)	19

DIMENSIONES

Alto (mm)	850
Ancho (mm)	1400
Profundidad (mm)	660

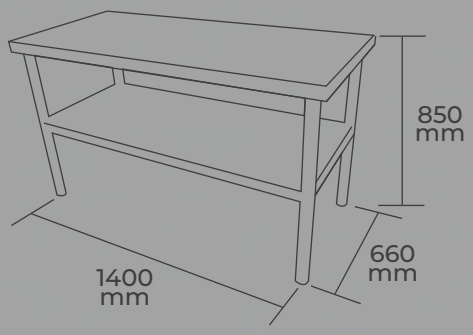

1 AÑO GARANTÍA