MESÓN CERRADO
3 cajones 1500 mm.

6EDR11

Construido integramente en acero inoxidable AISI 304, máximo rendimiento en el lugar de trabajo y orden de los productos.

CARACTERÍSTICAS

- Color silver
- 3 cajones
- Puertas correderas
- Repisa intermedia
- Patines regulables de altura
- Patas redondas

ESPECIFICACIONES TÉCNICAS

Peso (kg)	118

DIMENSIONES

Alto (mm)	850
Ancho (mm)	1500
Profundidad (mm)	660

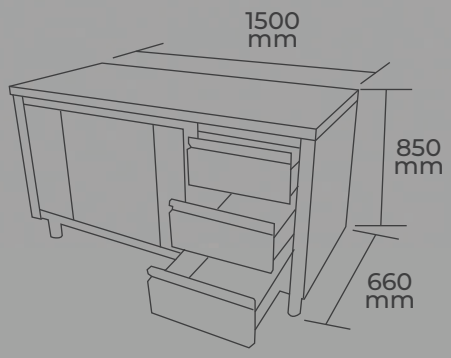

1 AÑO de GARANTÍA