ENCIMERA VITROCERAMICA
4 Quemadores

Código: CEV04

MAIGAS HOME presenta su nueva línea de encimeras vitrocerámicas, para que disfrutes de la belleza de sus diseños, una línea de lujo dentro de tu cocina logrando destellos de modernidad que te ayudara en tu experiencia culinaria, su fácil manejo da libertad para preparar todo lo que sueñes.

Las encimeras de vitrocerámicas MAIGAS HOME son perfectas para el día a día, gracias a que los recipientes están en directo contacto con la placa, logrando que la transferencia de calor sea más rápida y eficiente, ya que la mayor parte del calor emitido se centra en el recipiente, evitando perdidas de energía. El panel táctil de fácil uso está diseñado para facilitar el funcionamiento pensando en las personas que no están familiarizados con los sistemas digitales.

Características

- Control Táctil.
- Control para bloqueo seguridad niños.
- Ajuste de potencia 9 niveles.
- Indicador de calor residual.
- Apagado automático por seguridad, con temporizador con horas de trabajo predeterminado.
- Sensor de temperatura para apagado automático por seguridad ante sobrecalentamientos.
- Con temporizador doble fusión (aviso por tiempo / o apagado de la zona de calor).

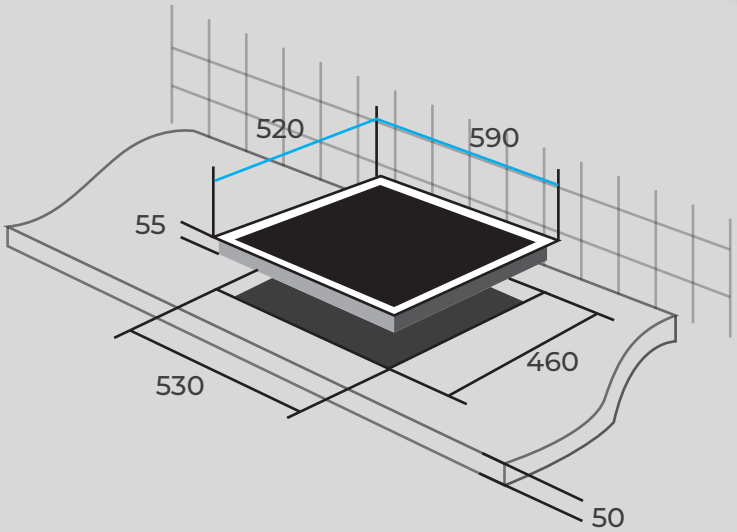

4 zonas de cocción

Frontal izquierda (w)	1800
Trasera izquierda (w)	1200
Frontal derecha (w)	1200
Trasera derecha (w)	1800

Especificaciones técnicas

Potencia (W)	6000
Voltaje (V)	220-240
Frecuencia (Hz)	50Hz
Dimensión del producto	
Ancho-Profundidad-Alto (mm)	590x520x55
Dimensión del Encastre	
Ancho-Profundidad (mm)	530x460
Peso neto (kg)	8,2
Peso bruto (kg)	9,7

1 AÑO de GARANTÍA

ENCIMERA VITROCERAMICA
4 Quemadores

Selecciona fácilmente la zona de cocción, su potencia y otras funciones. Elegante diseño además de un acabado biselado.

Entrega mayor rapidez en cocciones, calienta hasta un 20% más rápido al seleccionar el nivel de potencia más alto además de programar el tiempo de cocción por zona.

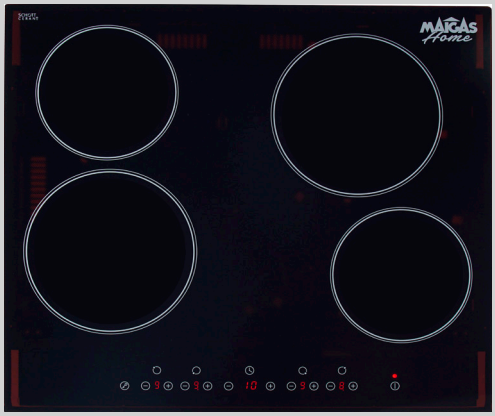

No incluye enchufe

USO DOMÉSTICO

Se debe conservar un mínimo de 50 mm de espacio alrededor del orificio. Asegúrese de que el espesor de la superficie de trabajo es de al menos 30 mm. El material de superficie de trabajo debe ser resistente al calor y aislado para evitar la descarga eléctrica y la deformación mayor causada por la radiación térmica de la placa de cocción.

Nota: La distancia de seguridad entre los lados de la placa y las superficies interiores de la encimera deben ser de al menos 3 mm

Nota: La distancia de seguridad entre la placa de cocción y el armario por encima de la placa de cocción debe ser de al menos 760 mm.

Antes de usar su encimera, debe usar los utensilios de cocina adecuados

No use utensilios de cocina con bordes dentados o base curva.

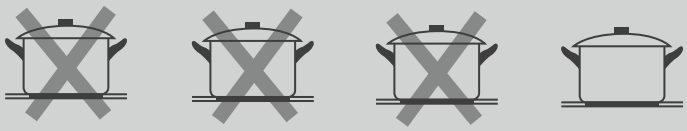

Asegúrese que la base del sartén este lisa, se sienta plana contra el vidrio y sea del mismo tamaño de la zona de cocción. Siempre centra tu sartén en la zona de cocción.

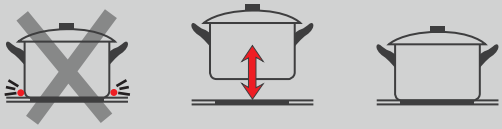

Levante siempre las sartenes de la vitrocerámica, que no se deslicen, pueden rayar el vidrio.

7 804636 464372

SEC 0000000369932

MAIGAS Home

LINEA MAIGAS HOME